Notice

Banc Enfant Contour d'Arbre

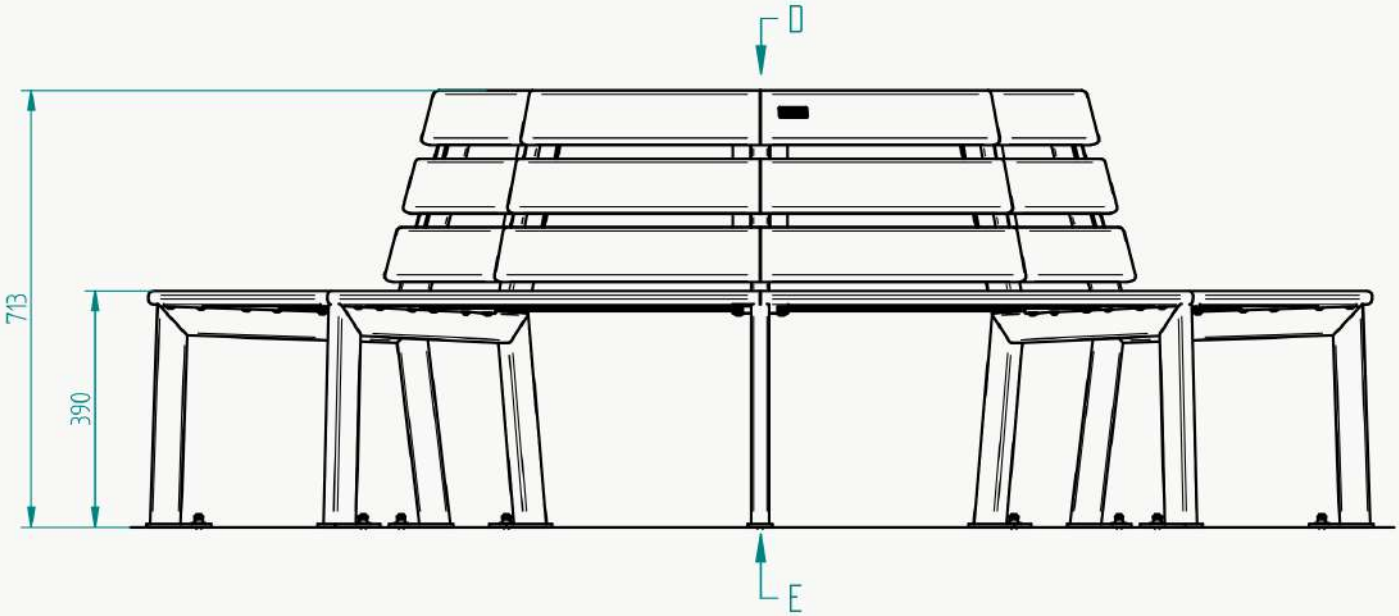

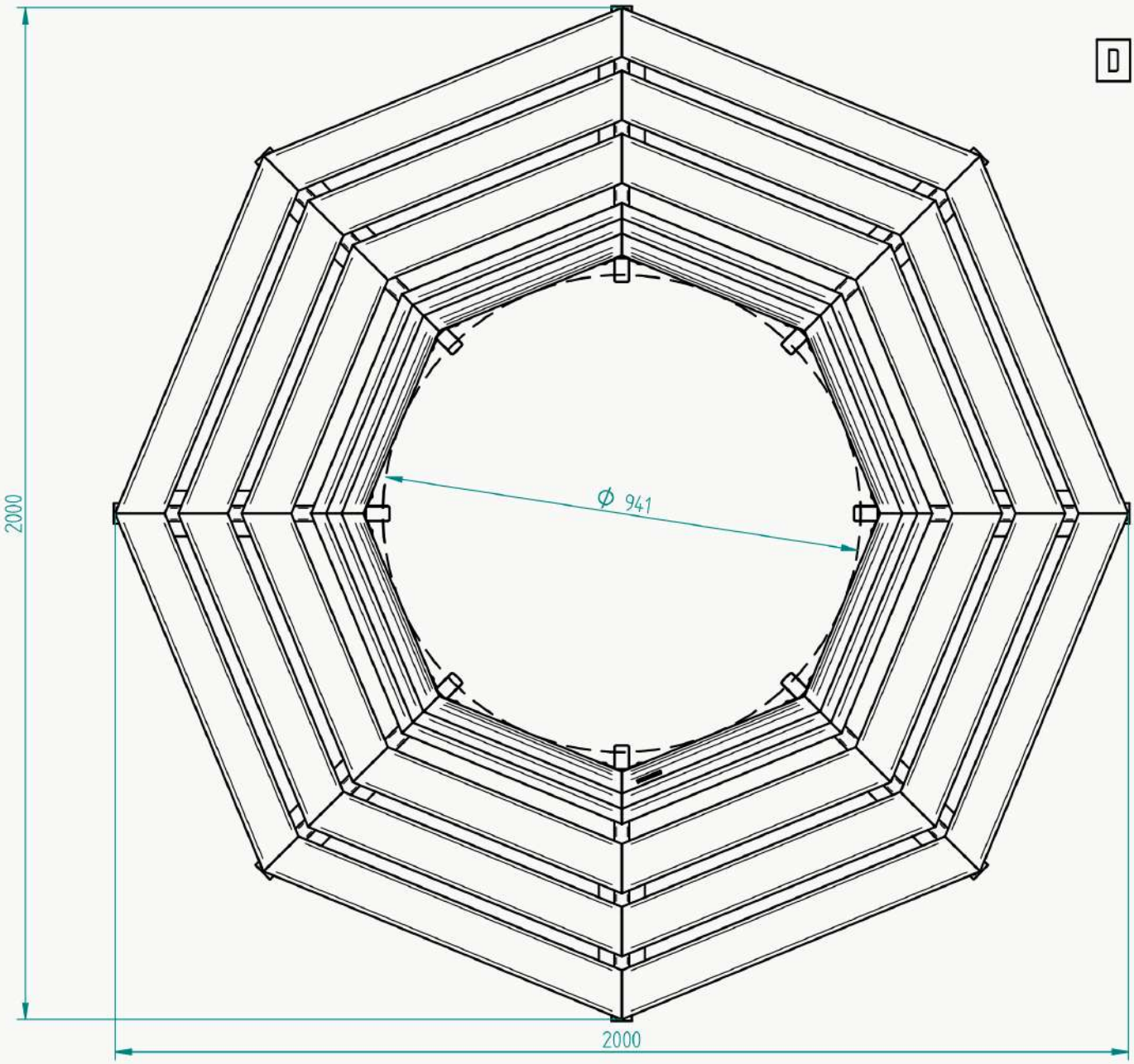

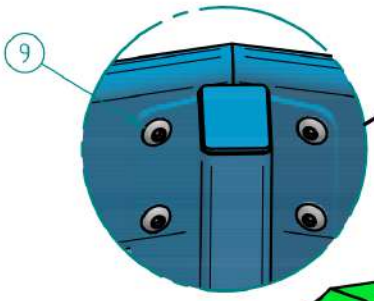

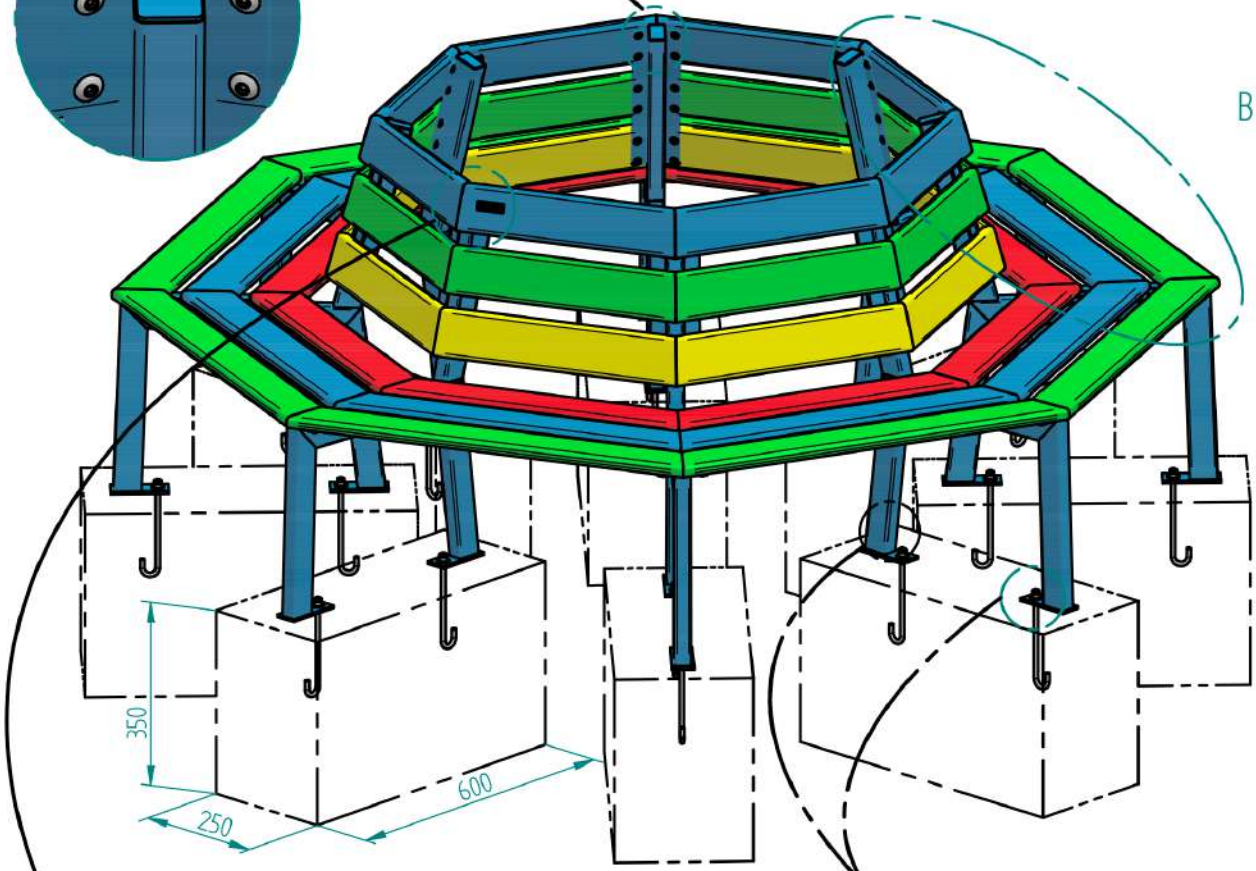

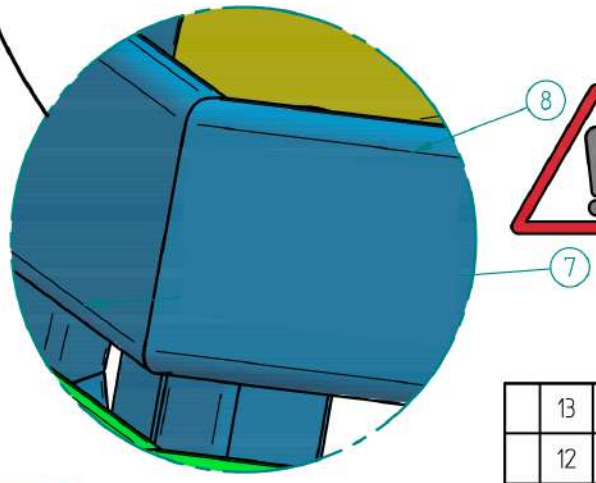

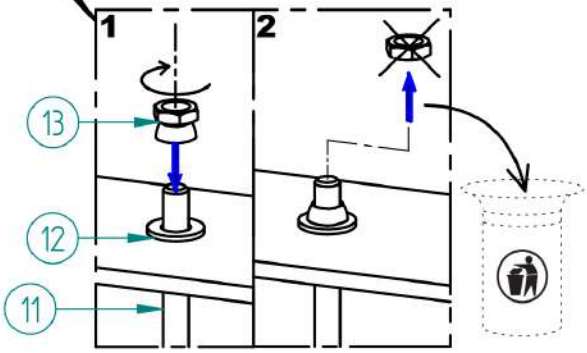

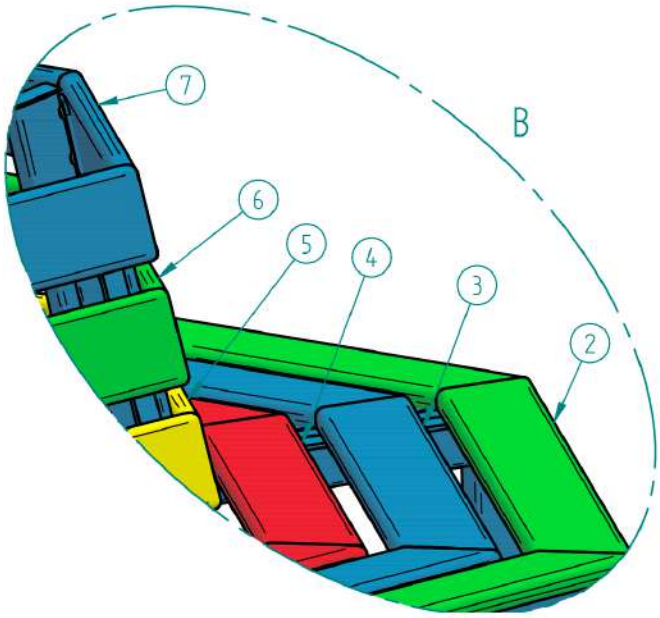

X	N°	Références	Qté	Description
	13	ACC05006	16	Ecrou M8 autocassant INOX
	12	ACC18118	16	Rondelle plate L8 A2
	11	ACC20049	16	Crosse Galva M8x180
	10	ACC050408	1	Embout Vis Torx Inviolable T30
	9	ACC220220	192	Vis de Penture Φ6x20 Inox
	8	SFI299030E-09	1	LAME DE DOSSIER Lg.422,6 - Avec LABELLISATION
	7	SFI299030E-09	7	LAME DE DOSSIER Lg.422,6 - BANC OCTOGONAL PRIMAIRE
	6	SFI299030E-08	8	LAME DE DOSSIER Lg.445,4 - BANC OCTOGONAL PRIMAIRE
	5	SFI299030E-07	8	LAME DE DOSSIER Lg.468,5 - BANC OCTOGONAL PRIMAIRE
	4	SFI299030E-06	8	LAME D'ASSISE Lg.573,1 - BANC OCTOGONAL PRIMAIRE
	3	SFI299030E-05	8	LAME D'ASSISE Lg.668,3 - BANC OCTOGONAL PRIMAIRE
	2	SFI299030E-04	8	LAME D'ASSISE Lg.763,6 - BANC OCTOGONAL PRIMAIRE
	1	SFI299030-A	8	PIED DE BANC SILAOS PRIMAIRE - VERSION OCTOGONAL

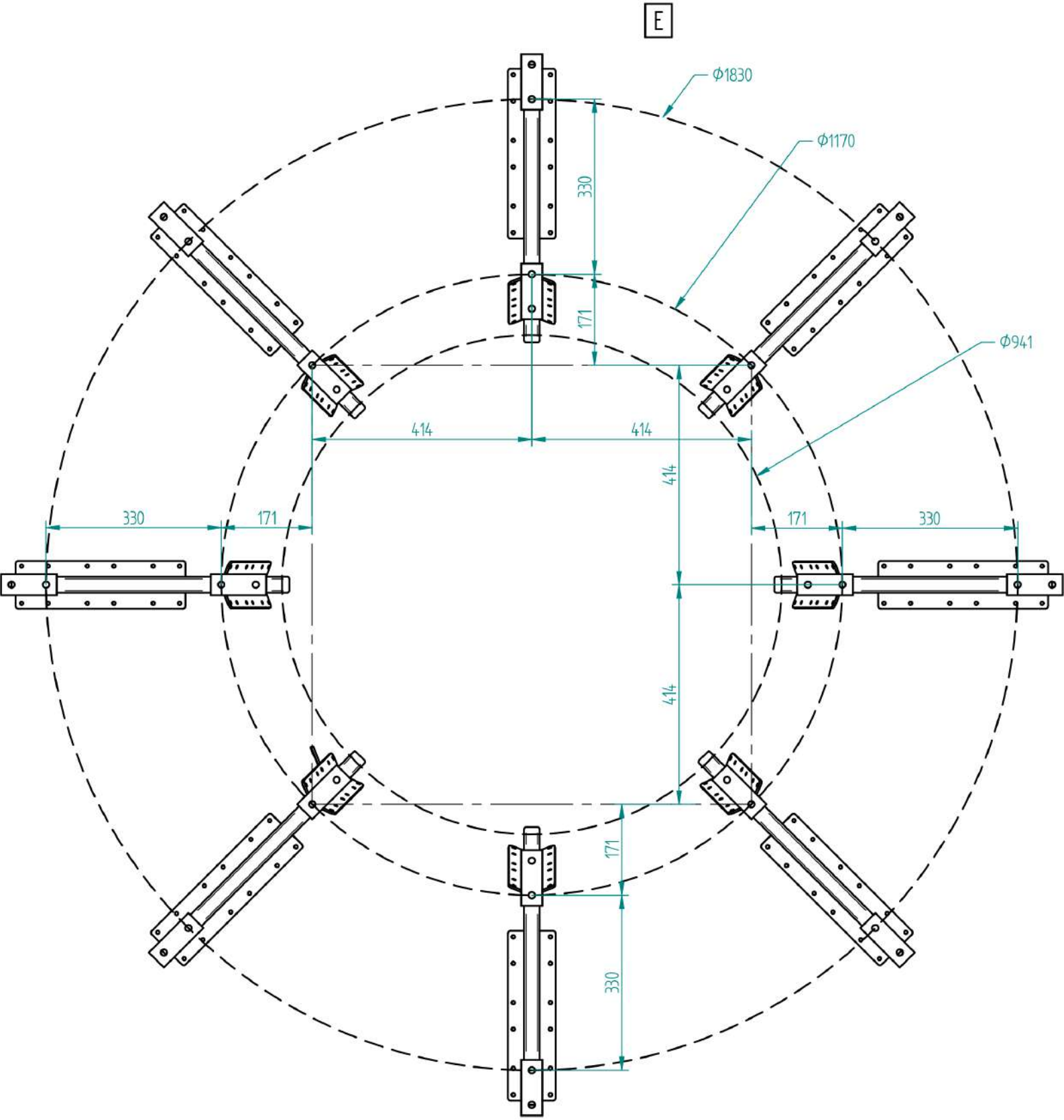
E
Ф1830
Ф1170
Ф941
330
171
414
414
414
414
330
171
171
330
171
330